Aparato de mando inalámbrico
RF BF 72 RS GB SW915
N.° de material: bajo demanda

Características del producto

- Carcasa de plástico
- Radiotecnología sWave®
- No se requiere suministro de energía, cableado y tendido de líneas
- Programación sencilla en el lado del receptor
- Señal de salida configurable de forma individual en el receptor
- Accionador: pulsador RS SW
- Parte de mando de plástico

Dibujo de medidas

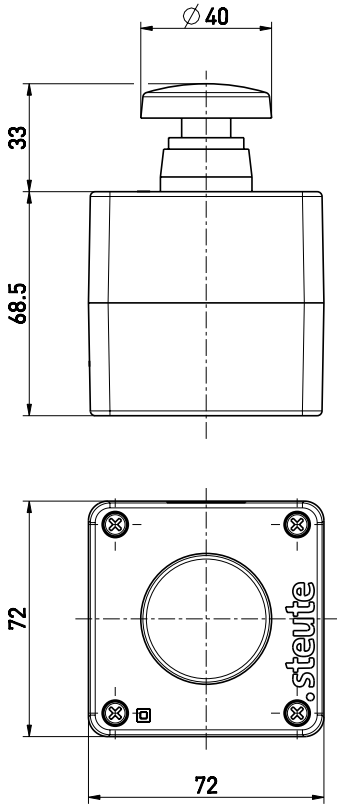

Datos técnicos generales

Normas aplicadas
EN 60947-5-1, EN 61000-6-2, EN 61000-6-3, EN 301 489-1, EN 301 489-3, EN 300 220-1, EN 300 220-2

Carcasa
termoplástico

Grado de protección
IP65 (IEC/EN 60529)

Fuente de tensión
generador de energía electrodinámico

Temperatura ambiente
–20 °C ⋯ +65 °C

Frecuencia de las operaciones
máx. 12000 telegramas con repetición

Vida útil mecánica
> 1 millón de ciclos de conmutación

Duración de accionamiento
min. 80 ms

Nota
ninguna señal de estado

Aprobaciones
EE.UU.: FCC - XK5-RF95SW915LR
Canadá: IC - 5158A-RF95SW915LR
México: IFT - RCPSTRF17-1884

Salvo errores y modificaciones técnicas.

Aparato de mando inalámbrico
RF BF 72 RS GB SW915
N.° de material: bajo demanda

Tecnología inalámbrica

Protocolo
sWave®

Frecuencia
915 MHz (EE.UU., Canadá, México, Australia)

Potencia de transmisión
< 25 mW

Velocidad de datos
66 kbps

Ancho de banda del canal
550 kHz

Alcance
máx. 450 m en parte exterior, máx. 40 m en zona interior

Medidas de fijación

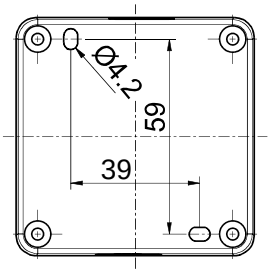

Diagramas de vías de conmutación

Salvo errores y modificaciones técnicas.